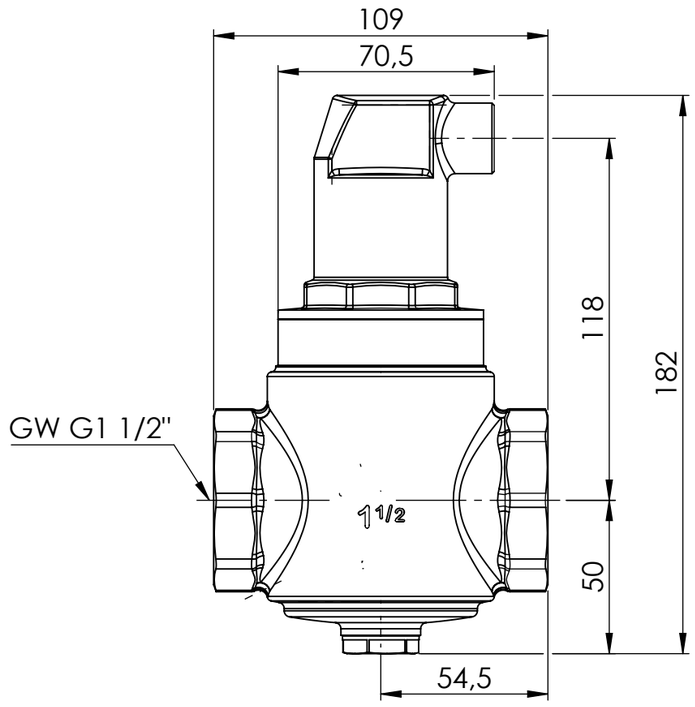

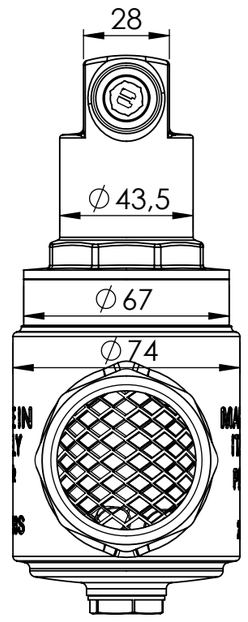

Opis rysunku

Separator powietrza AAS 282, z odpowietrznikiem automatycznym, przyłącze stałe GW G1 1/2"

Skala	Data	Numer katalogowy	Rev.
1:2	10.09.2026	77 282 00	0
Jednostka [mm]	Data rewizji 10.09.2026		

AFRISO Sp. z o. o. Szałsza, ul. Kościelna 7, 42-677 Czekanów
tel. (32) 330-33-55 www.afriso.pl e-mail: zok@afriso.pl

Unauthorized duplication, distribution, use and transfer to other persons of this document is prohibited.