Quick guide / Skrócona instrukcja / Kurzanleitung / Guide rapide / Краткая инструкция

953.011.0199 6
Version: 11.2026

AFRISO

AFRISO Sp. z o.o.
Szałsza, Kościelna 7
42-677 Czekanów
Poland / Polska / Polen /
Pologne / Польша

www.afriso.com
www.afriso.pl
www.afriso.de
www.groupeafriso.fr
www.afriso24.ru

AAS 260 / 280 / 281 / 282 / 283

Full operating manual / Pełna instrukcja / Vollständige Betriebsanleitung / Manuel d'utilisation complet / Полная инструкция по обслуживанию

Scan QR code / Zeskanuj kod QR / Scanne den QR-Code / Scannez le code QR/ Отсканируй QR-код →

Risk of scalding by hot medium! Perform all installation and maintenance work after the system has cooled down.

Ryzyko oparzenia gorącym medium! Wszelkich czynności montażowych i konserwacyjnych należy dokonywać po uprzednim wychłodzeniu instalacji.

Verbrennungsgefahr durch heißes Medium! Führen Sie alle Installations- und Wartungsarbeiten erst durch, wenn die Anlage abgekühlt ist.

Risque de brûlure par fluide chaud! Effectuer tous les travaux d'installation et d'entretien une fois que le système est refroidi.

Опасность ожогов от горячего теплоносителя! Все работы по монтажу и техническому обслуживанию выполняйте после остывания системы.

Security / Bezpieczeństwo / Sicherheit / Sécurité / Безопасность



Product / Produkt / Produkt / Produit / Продукт

Name			Kvs
AAS 260	2.3 m³/h	G1" F	10.3 m³/h
AAS 280	2.3 m³/h	G1" F	20.4 m³/h
AAS 281	3.6 m³/h	G1¼" F	28.3 m³/h
AAS 282	5.4 m³/h	G1½" F	44.6 m³/h
AAS 283	8.5 m³/h	G2" F	65.6 m³/h



Construction / Budowa / Konstruktion / Vue éclatée / Конструкция

AAS 260

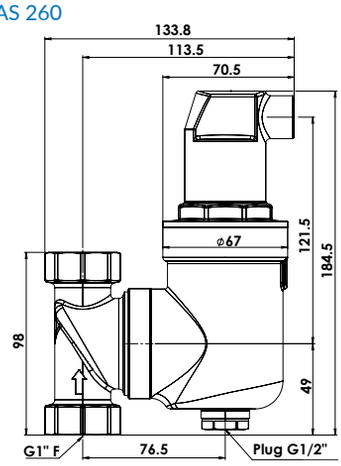

AAS 280

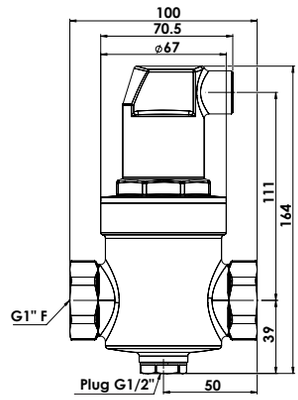

AAS 281

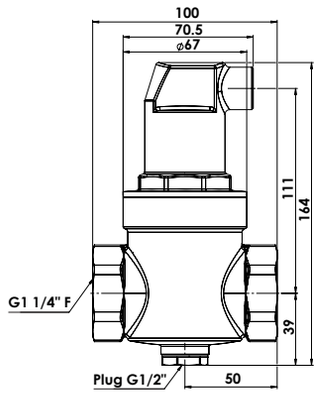

AAS 282

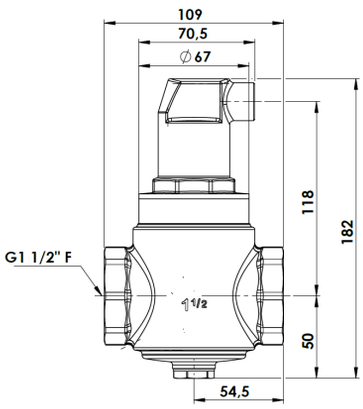

AAS 283

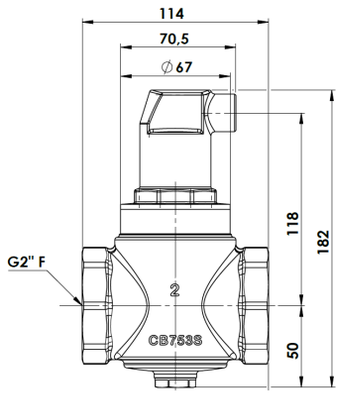

Mounting / Montaż / Montage / Montage / Монтаж

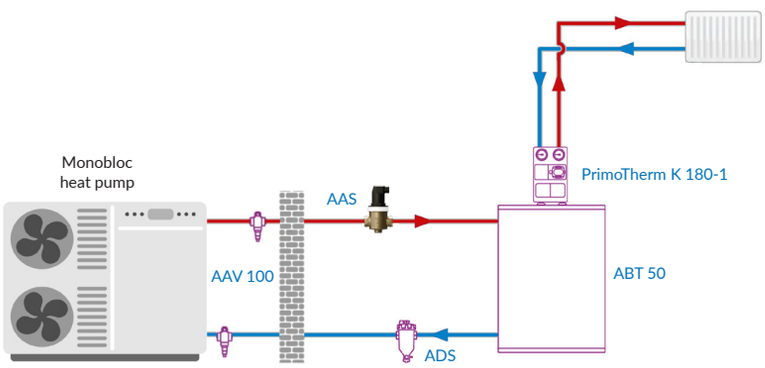







Only AAS 260

Maintenance / Konserwacja / Wartung / Entretien / Обслуживание

DISASSEMBLY / DEMONTAŻ / DEMONTAGE / DÉMONTAGE / РАЗБОРКА



ASSEMBLY / MONTAŻ / MONTAGE / MONTAGE / МОНТАЖ

