Karta katalogowa



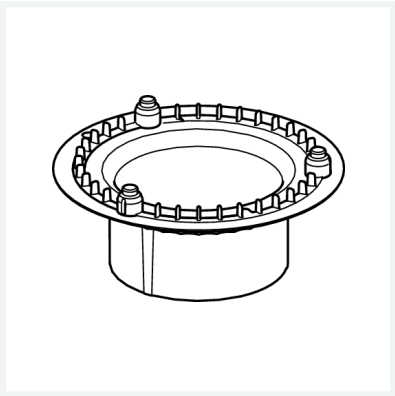

Sitko
- zastosowanie: Tempoplex Plus-odpływ nr wzoru 6968, Tempoplex-odpływ nr wzoru 6966, 6967

nr wzoru 6966.96

nr kat. 840 976

Właściwości

Waga	42 g	
Pojemność	621,6 cm^3	
Materiał	materiał	tworzywo sztuczne, guma