Karta katalogowa



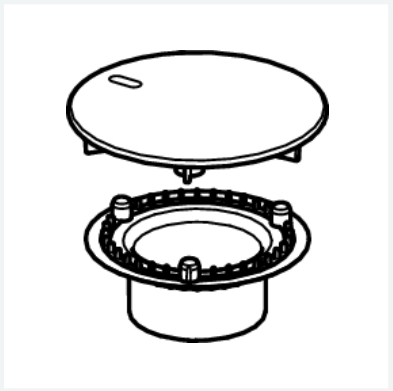

Zestaw wyposażeniowy
- zastosowanie: Tempoplex Plus-odpływ jednostka funkcyjna nr wzoru 6968.1, Tempoplex-odpływ jednostka funkcyjna nr wzoru 6966.1, 6967.1

wyposażenie
Kołpak, dwuelementowe sitko
nr wzoru 6966.0

nr kat. 839 154

Właściwości

Średnica	Ø	115
Wykonanie	tworzywo szt. chromowany błyszczący	
Waga	137 g	
Pojemność	2308,8 cm^3	
Materiał	materiał	tworzywo sztuczne