Karta katalogowa



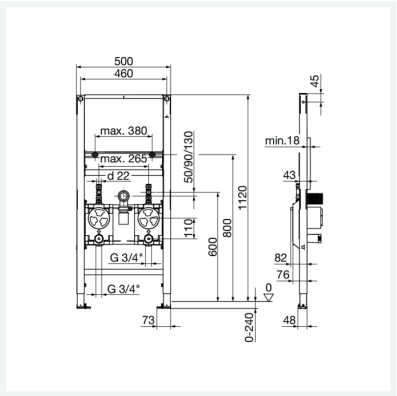

Prevista Dry-stelaż do umywalki
wodomierz podtynkowy EAS typ ISTA
1120 mm
- przeznaczenie: umywalka z armaturą jednootworową
- do zastosowania z: Easytop-zestaw wyposażeniowy nr wzoru 2236.20
- do montażu podtynkowego zamawiać osobno: Prevista Dry-zestaw mocujący nr wzoru 8570.66
- kompatybilne z Prevista Dry Plus

wyposażenie
Rama malowana proszkowo (40×40), podtynkowa obudowa wodomierza EAS Typ ISTA z gwintem G2KOAX do montażu z licznikiem wodomierza ISTA Typ istameter QN 1,5 m³/h i QN 2,5 m³/h, przyłącze wodne z brązu, kołnierze zaślepiające (nie do pracy ciągłej), skrzynka izolacyjna, z jednej strony G¾ a z drugiej przyłącze zaprasowywane Sanpress d22 (dla rozprowadzenia na kondygnacji), przyłącze gw Rp½ do armatury umywalkowej, wysokość ceramiki sanitarnej i licznika przestawne, łuk odpływowy z możliwością skrócenia DN40/50 z uszczelką DN50/30, materiał mocujący do elementu (do podłogi) i ceramiki, śruby (samowiercące) do zamocowania na stelażu ściany szkieletowej, otwór Ø 11 mm do mocowania w konstrukcji drewnianej, hamulec do ustawienia wysokości zabudowy
ze znakiem jakości DVGW
nr wzoru 8537.32

nr kat. 836 665

Właściwości

Maks. obciążenie	150 kg	
Maksymalna temperatura robocza	MTR	90 °C
Wysokość zabudowy	H zab.	1120
Szerokość	B	500
Waga	12500 g	
Pojemność	94435 cm³	
Materiał	materiał	stal