Karta katalogowa



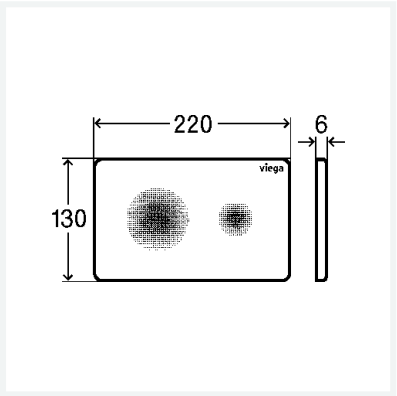

Przycisk uruchamiający do WC Prevista
Visign for Style 25
sensitive
- przeznaczenie: wszystkie spłuczki podtynkowe Prevista
- tylko w połączeniu z: zestaw akcesoriów nr wzoru 8655.11
- z pokryciem farbą emitującą światło w ciemności
- bezdotykowe spłukiwanie od przodu lub od góry, 2-objętościowy układ spłukujący, z funkcją higieny Viega

wyposażenie
Ramka mocująca, zestaw popychaczy, sworznie mocujące
Wskazówka
Elektroniczny zestaw akcesoriów należy zamówić osobno.
Wskazówka do funkcji higieny Viega: przy aktywowaniu tej funkcji mogą być ustawione różne odstępy czasowe (co 1 h, 12 h, 24 h, 72 h, 168 h) i ilości spłukiwanej wody (3 l, 7,5 l).
Z odstępem między ścianą a przyciskiem uruchamiającym do optycznego oddzielenia elementu.
nr wzoru 8615.1

nr kat. 827 663

Właściwości

Ustawienie fabryczne częściowe spłukiwanie	ustawienie fabryczne spłukiwanie oszczędne	ok. 3 l
Ustawienie fabryczne pełne spłukiwanie	ustawienie fabryczne spłukiwanie pełne	ok. 6 l
Płytka maskująca	tworzywo szt. czarny matowy	
Waga	238,83 g	