Karta katalogowa

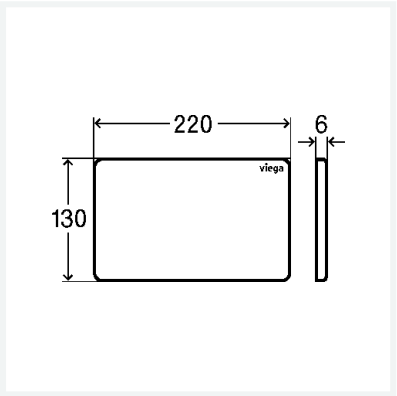

Płytka maskująca do WC Prevista
Visign for Style
- przeznaczenie: wszystkie spłuczki podtynkowe Prevista
- tylko w połączeniu z: kabel przyłączeniowy nr wzoru 8570.55, odbiornik radiowy nr wzoru 8570.58, spłukiwanie zdalne do WC Prevista Visign for More 200 nr wzoru 8641.1, spłukiwanie zdalne do WC Prevista Visign for Style 23 nr wzoru 8640.1
- bez funkcji

wyposażenie
Ramka mocująca, sworznie mocujące, wyzwalanie awaryjne
nr wzoru 8660.1

nr kat. 826 123

Właściwości

Płytka maskująca	tworzywo szt. biały alpejski	
Waga	158,5 g	
Pojemność	2072 cm³	
Materiał	materiał	tworzywo sztuczne