Karta katalogowa



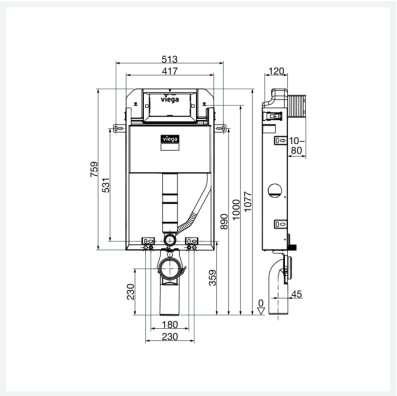

Prevista Pure-blok do WC
1077 mm
z przyłączem do WC myjącego
- przeznaczenie: do wbudowania i zabudowania
- kompatybilne ze wszystkimi przyciskami uruchamiającymi do WC Prevista, 2-objętościowy układ spłukujący

wyposażenie
Rama ocynkowana, spłuczka podtynkowa 3H, dławik przepływu wody, rura osłonowa do przyłącza WC myjącego, komplet przyłączeniowy do WC, materiał mocujący na blok i ceramikę, ochrona przed pryskaniem wody, przyłącze wody R½ od tyłu i od góry, łuk przyłączeniowy do WC DN90 z PP, złączka przejściowa mimośrodowa DN90/100 z PP

Wskazówka
Przyciski uruchamiające i wyposażenie: grupa produktów przyciski uruchamiające do WC i pisuarów Prevista.

nr wzoru 8517

nr kat. 824 150

Właściwości

Ustawienie fabryczne częściowe spłukiwanie	ustawienie fabryczne spłukiwanie oszczędne	ok. 3 l
Zakres ustawienia objętości oszczędnego spłukiwania	ok. 2–4 l	
Ustawienie fabryczne pełne spłukiwanie	ustawienie fabryczne spłukiwanie pełne	ok. 6 l
Zakres ustawienia objętości pełnego spłukiwania	ok. 3,5–7,5 l	
Maks. obciążenie	400 kg	
Maks. długość miski	700 mm	
Wysokość zabudowy	H zab.	1077

Karta katalogowa



Prevista Pure-blok do WC
1077 mm
z przyłączem do WC myjącego
nr wzoru 8517
nr kat. 824 150

Właściwości

Waga	6920 g	
Pojemność	70370,3 cm^3	
Materiał	materiał	stal