Karta katalogowa



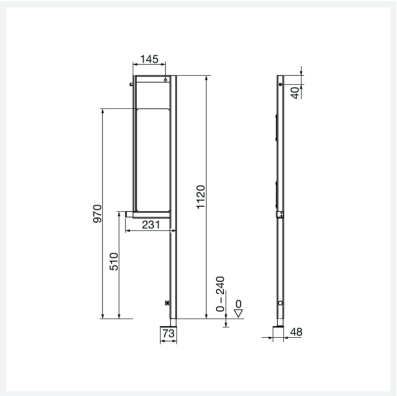

Prevista Dry-element mocujący
wariant obiektowy
1120 mm
- przeznaczenie: montaż do stelaża Prevista Dry o wys. zabudowy 1120 mm, urządzenia sanitarne, instalacja podtynkowa dla niepełnosprawnych
- zastosowanie: Prevista Dry-stelaż do umywalki nr wzoru 8539, Prevista Dry-stelaż WC nr wzoru 8524
- do montażu podtynkowego zamawiać osobno: Prevista Dry-zestaw mocujący nr wzoru 8173, 8180.73

wyposażenie
Rama malowana proszkowo (30×30), płyta drewniana s=30 mm wodoodporna, materiał do mocowania
nr wzoru 8570.71

nr kat. 824 129

Wskazówka:
prawa

Właściwości

Maks. obciążenie	100 kg	
Wysokość zabudowy	H zab.	1120
Waga	5400 g	
Pojemność	15467,76 cm³	
Materiał	materiał	stal, drewno