Karta katalogowa



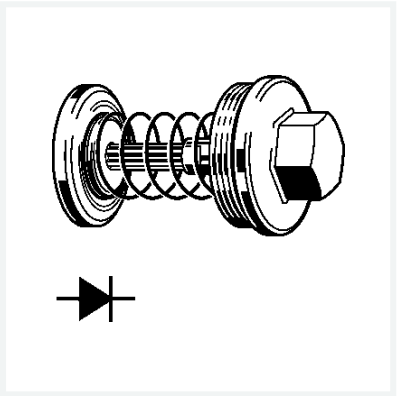

Easytop XL-część górna zaworu zwrotnego
- zastosowanie: Easytop XL-zawór skośny KRV nr wzoru 2238.5XL
wyposażenie
Górna część zaworu ze stali nierdzewnej, grzybek zaworu ze stali nierdzewnej, wielokąt
nr wzoru 2239.6XL

nr kat. 757 779

Właściwości

Dla średnica nominalna	dla DN	100
Waga	1940 g	
Pojemność	2486,4 cm^3	
Materiał	materiał	stal nierdzewna