Karta katalogowa



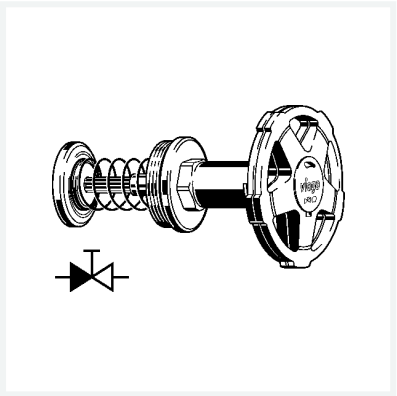

Easytop XL-część górna zaworu skośnego KRV
- zastosowanie: Easytop XL-zawór skośny KRV nr wzoru 2238.5XL
wyposażenie
Górna część zaworu ze stali nierdzewnej, grzybek zaworu ze stali nierdzewnej, przełożenie wrzeciona, wskaźnik położenia otwarty/zamknięty, pokrętło ręczne z oznaczeniem zielony/czerwony zamiennie, wielokąt
nr wzoru 2238.8XL

nr kat. 757 434

Właściwości

Dla średnica nominalna	dla DN	80
Waga	2050 g	
Pojemność	2486,4 cm^3	
Materiał	materiał	stal nierdzewna