Karta katalogowa



Easytop-część górna zaworu skośnego KRV
- zastosowanie: Easytop XL-zawór skośny KRV nr wzoru 2238.5XL, Easytop-zawór skośny KRV nr wzoru 2230.92, 2238.3, 2238.5

wyposażenie
Obudowa zaworu z brązu krzemowego wg PN-EN 1982 i oceny metali (UBA), grzybek zaworu ze stali nierdzewnej, przełożenie wrzeciona, wskaźnik położenia otwarty/zamknięty, ergonomiczne i zamknięte pokrętło ręczne z oznaczeniem zielony/czerwony zamiennie, wielokąt

nr wzoru 2238.22

nr kat. 757 328

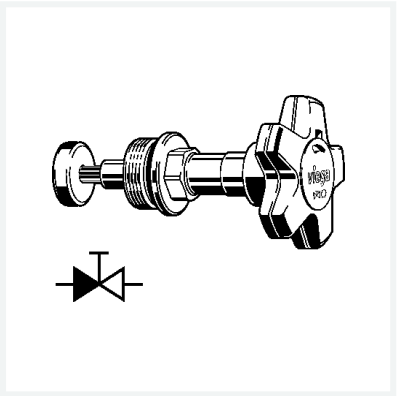

Właściwości

Dla średnica nominalna	dla DN	15
Waga	124 g	
Pojemność	1200,5 cm^3	
Materiał	materiał	brąz krzemowy