Karta katalogowa



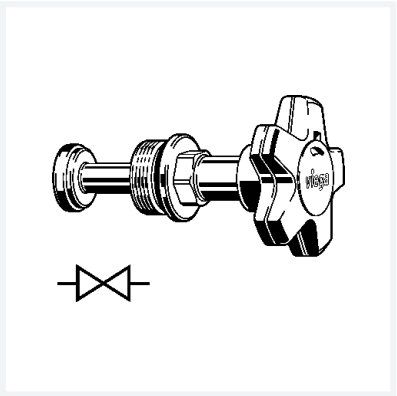

Easytop-część górna zaworu skośnego
- zastosowanie: Easytop XL-zawór skośny nr wzoru 2237.5XL, Easytop-zawór skośny nr wzoru 2230.52, 2230.53, 2237.3, 2237.5

wyposażenie
Obudowa zaworu z brązu krzemowego wg PN-EN 1982 i oceny metali (UBA), grzybek zaworu ze stali nierdzewnej, przełożenie wrzeciona, wskaźnik położenia otwarty/zamknięty, ergonomiczne i zamknięte pokrętło ręczne z oznaczeniem zielony/czerwony zamiennie, wielokąt

nr wzoru 2237.22

nr kat. 757 007

Właściwości

Dla średnica nominalna	dla DN	20
Waga	158 g	
Pojemność	1200,5 cm^3	
Materiał	materiał	brąz krzemowy