# Karta katalogowa



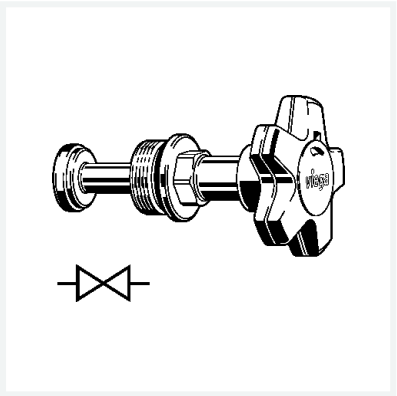

**Easytop-część górna zaworu skośnego**
- zastosowanie: Easytop XL-zawór skośny nr wzoru 2237.5XL, Easytop-zawór skośny nr wzoru 2230.52, 2230.53, 2237.3, 2237.5

**wyposażenie**
Obudowa zaworu z brązu krzemowego wg PN-EN 1982 i oceny metali (UBA), grzybek zaworu ze stali nierdzewnej, przełożenie wrzeciona, wskaźnik położenia otwarty/zamknięty, ergonomiczne i zamknięte pokrętło ręczne z oznaczeniem zielony/czerwony zamiennie, wielokąt

**nr wzoru 2237.22**

**nr kat. 756 994**

## Właściwości

| | | |
|---|---|---|
| Dla średnica nominalna | dla DN | 15 |
| Waga | 117 g | |
| Pojemność | 1200,5 $cm^3$ | |
| Materiał | materiał | brąz krzemowy |