Karta katalogowa



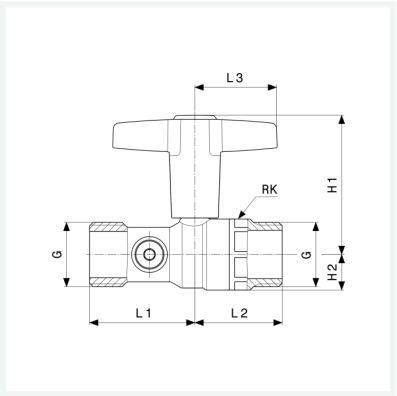

Easytop-zawór kulowy
- gwint G
- pełne przejście

wyposażenie
Gwint G cylindryczny wg ISO 228 do dwuzłączek z uszczelnieniem płaskim, obudowa zaworu z brązu krzemowego wg PN-EN 1982 i podstawy oceny metali (UBA), bezobsługowy wałek (Viega zaleca pełne otwieranie i zamykanie zaworu kulowego co pół roku), uchwyt w kształcie T z oznaczeniem zielony/czerwony zamiennie, kula ze stali nierdzewnej, elementy uszczelniające (zawór spustowy, korek spustowy) EPDM, obustronny korek spustowy G¼ z zaworem spustowym G¼, wielokąt

ze znakiem jakości DVGW

nr wzoru 2275.6

nr kat. 747 022

Właściwości

Ciśnienie robocze	CR	maks. 1,6 MPa (PN 16)
Maksymalna temperatura robocza	MTR	110 °C
Średnica nominalna	DN	25
Gwint cylindryczny	G	1¼
Długość 1	L1	61 mm
Długość 2	L2	51 mm
Długość 3	L3	51 mm
Wysokość 1	H1	91 mm
Wysokość 2	H2	22 mm
Rozmiar klucza 5	RK	42 mm

Karta katalogowa



Easytop-zawór kulowy
nr wzoru 2275.6
nr kat. 747 022

Właściwości

Waga	737 g	
Pojemność	1243,2 cm^3	
Materiał	materiał	brąz krzemowy