Karta katalogowa



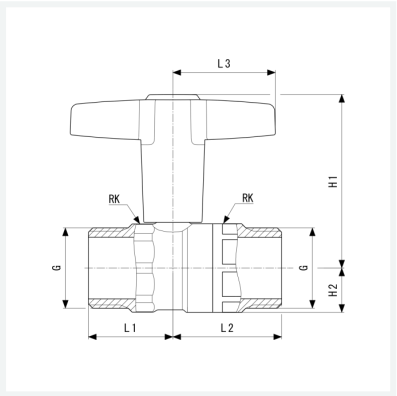

Easytop-zawór kulowy
- gwint G
- pełne przejście

wyposażenie
Gwint G cylindryczny wg ISO 228 do dwuzłączek z uszczelnieniem płaskim, obudowa zaworu z brązu krzemowego wg PN-EN 1982 i podstawy oceny metali (UBA), bezobsługowy wałek (Viega zaleca pełne otwieranie i zamykanie zaworu kulowego co pół roku), kula ze stali nierdzewnej, uchwyt w kształcie T z oznaczeniem zielony/czerwony zamiennie

ze znakiem jakości DVGW

nr wzoru 2275.1

nr kat. 746 964

Właściwości

Ciśnienie robocze	CR	maks. 1,6 MPa (PN 16)
Maksymalna temperatura robocza	MTR	110 °C
Średnica nominalna	DN	25
Gwint cylindryczny	G	1¼
Długość 1	L1	41 mm
Długość 2	L2	51 mm
Długość 3	L3	51 mm
Wysokość 1	H1	91 mm
Wysokość 2	H2	22 mm
Rozmiar klucza 5	RK	42 mm

Karta katalogowa



Easytop-zawór kulowy
nr wzoru 2275.1
nr kat. 746 964

Właściwości

Waga	644 g	
Pojemność	828,8 cm^3	
Materiał	materiał	brąz krzemowy