Karta katalogowa



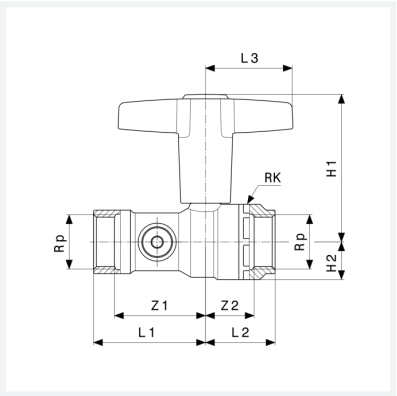

Easytop-zawór kulowy
- wejście/wyjście: gw Rp
- pełne przejście

wyposażenie
Obudowa zaworu z brązu krzemowego wg PN-EN 1982 i podstawy oceny metali (UBA), bezobsługowy wałek (Viega zaleca pełne otwieranie i zamykanie zaworu kulowego co pół roku), uchwyt w kształcie T z oznaczeniem zielony/czerwony zamiennie, kula ze stali nierdzewnej, elementy uszczelniające (zawór spustowy, korek spustowy) EPDM, obustronny korek spustowy G¼ z zaworem spustowym G¼, wielokąt
ze znakiem jakości DVGW
nr wzoru 2275.5

nr kat. 746 919

Właściwości

Ciśnienie robocze	CR	maks. 1,6 MPa (PN 16)
Maksymalna temperatura robocza	MTR	110 °C
Średnica nominalna	DN	32
Gwint wewnętrzny cylindryczny	Rp	1¼
Wymiar Z 1	Z1	47 mm
Wymiar Z 2	Z2	26 mm
Długość 1	L1	69 mm
Długość 2	L2	48 mm
Długość 3	L3	51 mm
Wysokość 1	H1	97 mm

Karta katalogowa



Easytop-zawór kulowy
nr wzoru 2275.5
nr kat. 746 919

Właściwości

Wysokość 2	H2	28 mm
Rozmiar klucza 5	RK	49 mm
Waga	885 g	
Pojemność	1243,2 cm^3	
Materiał	materiał	brąz krzemowy