Karta katalogowa



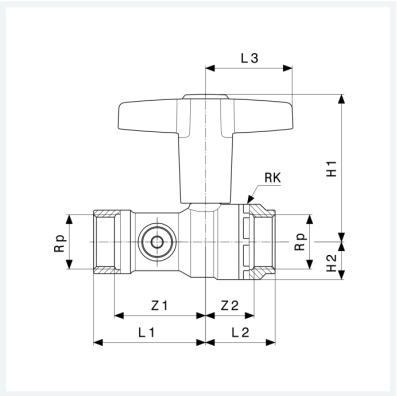

Easytop-zawór kulowy
- wejście/wyjście: gw Rp
- pełne przejście

wyposażenie
Obudowa zaworu z brązu krzemowego wg PN-EN 1982 i podstawy oceny metali (UBA), bezobsługowy wałek (Viega zaleca pełne otwieranie i zamykanie zaworu kulowego co pół roku), uchwyt w kształcie T z oznaczeniem zielony/czerwony zamiennie, kula ze stali nierdzewnej, elementy uszczelniające (zawór spustowy, korek spustowy) EPDM, obustronny korek spustowy G¼ z zaworem spustowym G¼, wielokąt
ze znakiem jakości DVGW
nr wzoru 2275.5

nr kat. 746 889

Właściwości

Ciśnienie robocze	CR	maks. 1,6 MPa (PN 16)
Maksymalna temperatura robocza	MTR	110 °C
Średnica nominalna	DN	15
Gwint wewnętrzny cylindryczny	Rp	½
Wymiar Z 1	Z1	36 mm
Wymiar Z 2	Z2	18 mm
Długość 1	L1	51 mm
Długość 2	L2	33 mm
Długość 3	L3	43 mm
Wysokość 1	H1	69 mm

Karta katalogowa



Easytop-zawór kulowy
nr wzoru 2275.5
nr kat. 746 889

Właściwości

Wysokość 2	H2	15 mm
Rozmiar klucza 5	RK	22 mm
Waga	306 g	
Pojemność	497,28 cm^3	
Materiał	materiał	brąz krzemowy