Karta katalogowa



Easytop-zawór kulowy
- wejście/wyjście: gw Rp
- pełne przejście

wyposażenie
Obudowa zaworu z brązu krzemowego wg PN-EN 1982 i podstawy oceny metali (UBA), bezobsługowy wałek (Viega zaleca pełne otwieranie i zamykanie zaworu kulowego co pół roku), kula ze stali nierdzewnej, uchwyt w kształcie T z oznaczeniem zielony/czerwony zamiennie, wielokąt
ze znakiem jakości DVGW
nr wzoru 2275.2

nr kat. 746 865

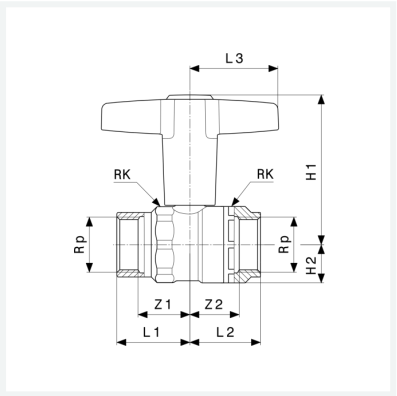

Właściwości

Ciśnienie robocze	CR	maks. 1,6 MPa (PN 16)
Maksymalna temperatura robocza	MTR	110 °C
Średnica nominalna	DN	40
Gwint wewnętrzny cylindryczny	Rp	1½
Wymiar Z 1	Z1	41 mm
Wymiar Z 2	Z2	31 mm
Długość 1	L1	63 mm
Długość 2	L2	52 mm
Długość 3	L3	60 mm
Wysokość 1	H1	119 mm

Karta katalogowa



Easytop-zawór kulowy
nr wzoru 2275.2
nr kat. 746 865

Właściwości

Wysokość 2	H2	34 mm
Rozmiar klucza 5	RK	57 mm
Waga	1192 g	
Pojemność	1243,2 cm^3	
Materiał	materiał	brąz krzemowy