Karta katalogowa

Nypel podwójny
- gwint R
wyposażenie
Wielokąt
nr wzoru 3280

nr kat. 321 789

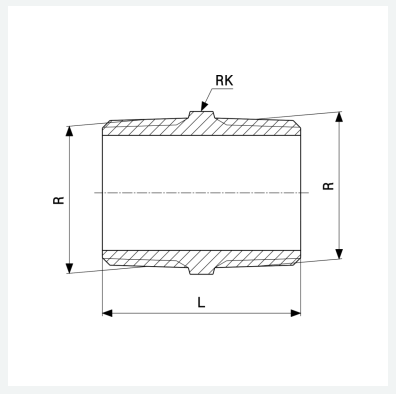

Właściwości

Gwint zewnętrzny	R	3
Długość	L	85 mm
Rozmiar klucza 5	RK	95 mm
Waga	1172 g	
Pojemność	1554 cm^3	
Materiał	materiał	brąz lub brąz krzemowy