Karta katalogowa

Nypel podwójny
- gwint R
wyposażenie
Wielokąt
nr wzoru 3280

nr kat. 321 741

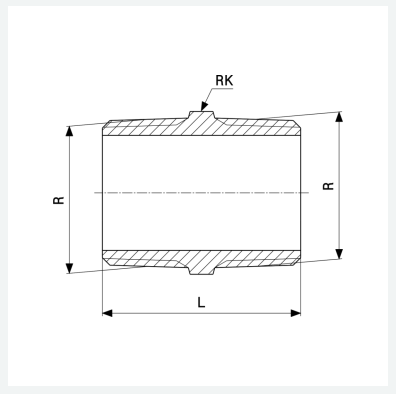

Właściwości

Gwint zewnętrzny	R	2½
Długość	L	78 mm
Rozmiar klucza 5	RK	80 mm
Waga	815 g	
Pojemność	1243,2 cm^3	
Materiał	materiał	brąz lub brąz krzemowy