Karta katalogowa

Złączka przejściowa kątowa 90°
- przyłącze lutowane, gw Rp
nr wzoru 94090G

nr kat. 130 114

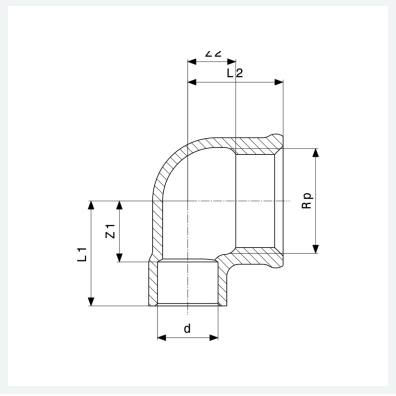

Właściwości

Średnica zewnętrzna rury	d	15
Gwint wewnętrzny cylindryczny	Rp	¾
Wymiar Z 1	Z1	17 mm
Wymiar Z 2	Z2	7 mm
Długość 1	L1	28 mm
Długość 2	L2	23 mm
Waga	80,7 g	
Pojemność	62,16 cm^3	
Materiał	materiał	brąz