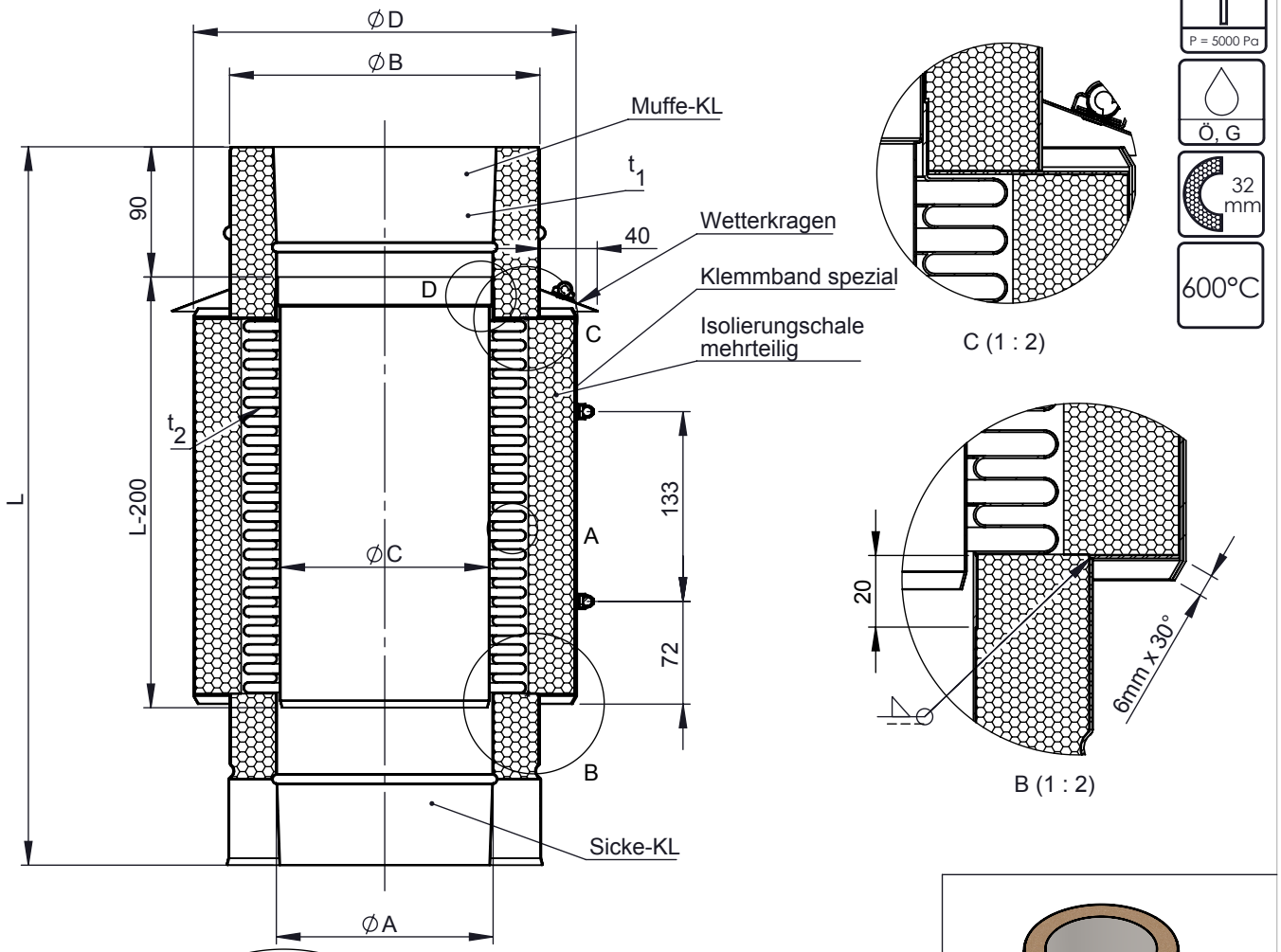

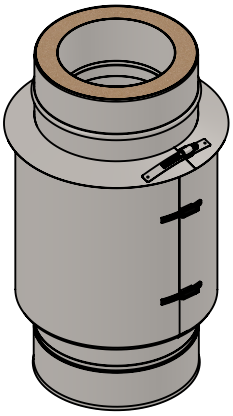

1:10

Ø	80	100	120	130	150	180	200	250	300	350	400	450	500	550	600
A	80	100	120	130	150	180	200	250	300	350	400	450	500	550	600
B	145	165	185	195	215	245	265	315	365	415	465	515	565	615	665
C	75	95	115	125	145	175	195	245	295	345	395	445	495	545	595
D	175	195	215	245	265	295	315	365	415	465	515	515	625	515	735
L	500	500	500	500	500	500	500	520	555	580	530	535	535	535	535
t1	0,6														
t2	0,6														
kg	4,55	5,50	6,14	6,94	8,70	9,89	10,76	14,40	17,70	20,64	23,60	26,39	29,04	31,71	34,37
max. Dehnungaufnahme	90														

material: inside/outside	surface: inside/outside	mm/kg
1.4404/1.4301 (316L/304)	2B/2R (3C/3D)	revisions-no. A7

					date	name
A7	17.08.2016	RLE	drawn	21.01.11	KHA
A6	06.08.15	OSP	checked	06.08.15	SRU
A5	27.07.15	OSP	checked	06.08.15	MNI
A4	26.01.12	FST	checked		
A3	22.12.11	UFE	appr.		
revision	date	name	All rights reserved!		

jeremias® CHIMNEY SYSTEMS

description: Kompensator mit Leitblech für DW-KL

code: **DW-KL 911**

drawing-no.: **02-10-9201-000**

Scale: 1:5

Format: A4

Sheet: 1