Ideal Standard

CONNECT AIR

A7052GN

CONNECT AIR | Bateria wannowo-prysznicowa montowana na brzegu wanny 229x147x139 mm, 106 mm wysunięcie wylewki w srebrna burza wykończeniu, 20.5 l/min (3 bar) | Technologia Click, EPD, FirmaFlow, Technologia PVD

Obraz i rysunek

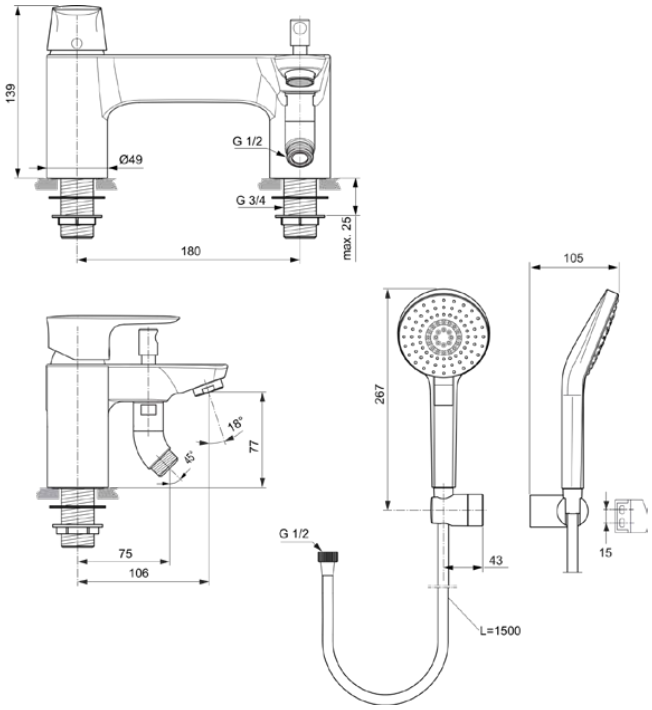

Informacje ogólne

Rodzaj produktu:	Baterie wannowe i pryszicowe
Rodzaj produktu podrzędnego:	Bateria wannowo-prysznicowa montowana na brzegu wanny
Marka:	Ideal Standard
Nazwa zestawu:	CONNECT AIR
Projektant:	Ideal Standard
Kolor:	GN - Srebrna Burza
Efekt wykończenia powierzchni:	satyna
Wysokość (mm):	139
Szerokość (mm):	229
Długość / Wysunięcie (mm):	147
Metoda mocowania:	Mocowanie trzpienia
Waga netto (kg):	3.69
Kod EAN:	4015413347105

Dołączone produkty

BC774GN:	IDEALRAIN | Natrysk ręczny jednofunkcyjny 25x25x198 mm w srebrna burza wykończeniu, 8 l/min (3 bar)
A3330GN:	IDEALRAIN | Wąż prysznicowy 1600 mm w srebrna burza wykończeniu

Cechy

- Technologia Click
- EPD
- FirmaFlow
- Technologia PVD

- EPD
- Installation Guide

Specyfikacja produktu

Ilość uchwytów:	1
Kod koloru:	GN
Opis koloru:	srebrna burza
Technologia Cool Body:	Nie
Możliwość zamknięcia złączek:	Nie
Kartusz FirmaFlow:	Tak
Czas spłukiwania regulowany:	Nie
Zastosowanie uchwytu:	Kontrola objętości i temperatury
Położenie uchwytu:	Górny
Materiał:	Metal
Materiał uchwytu:	Metal
Jakość materiału:	Mosiądz
Max. przepływ przy 3 bar (l):	20.5

Dokładamy wszelkich starań, aby podane informacje były dokładne. Nie możemy jednak tego zagwarantować i nie ponosimy odpowiedzialności za jakiekolwiek nieprawidłowe informacje.

Ideal Standard

CONNECT AIR

A7052GN

CONNECT AIR | Bateria wannowo-prysznicowa montowana na brzegu wanny 229x147x139 mm, 106 mm wysunięcie wylewki w srebrna burza wykończeniu, 20.5 l/min (3 bar) | Technologia Click, EPD, FirmaFlow, Technologia PVD

Specyfikacja produktu

Max. natężenie przepływu przy 3 bar (l) dla wszystkich wylotów:	8/20.5
Max. przepływ przy 3 bar (l) dla wylewki ręcznej:	8
Max. przepływ przy 3 bar (l) dla wylewki:	20.5
Max. ciśnienie robocze (bar):	10
Min. ciśnienie robocze (bar):	0.5
Złączki S z redukcją hałasu:	Nie
Technologia PVD:	Tak
Gwint połączenia węża prysznicowego:	G 1/2
Model wylewki:	Stały
Rodzaj wylewki:	Korpus odlewany
Pokrywa powierzchni:	PVD
Efekt wykończenia powierzchni:	satyna
Swivelling spout:	No
Wylot kranu:	Aerator
Widoczność wylotu kranowego:	Widoczny
Ogranicznik temperatury:	Tak
Rodzaj klamki:	Dźwignia
Rodzaj kontroli temperatury:	Obsługa ręczna
Z szybkozłączkami S:	Nie
Z zaworem zwrotnym:	Tak
Z jednostką przełączającą:	Tak
Z rozetą(-ami):	Nie
Z uchwyt(em/ami):	Tak
Zestaw z prysznicem ręcznym:	Tak
Z deszczownicą:	Nie
Z wylotem:	Tak
Z zestawem prysznicowym:	Nie
Metoda mocowania:	Mocowanie trzpienia
Metoda montażu:	Obręcz

Dokładamy wszelkich starań, aby podane informacje były dokładne. Nie możemy jednak tego zagwarantować i nie ponosimy odpowiedzialności za jakiekolwiek nieprawidłowe informacje.

Ideal Standard

Twój lokalny kontakt:

België • Belgique
Ideal Standard Produktions-GmbH
Corporate Village - Frame 21 Building
Da Vincilaan 2
B-1935 Zaventem
✆ +32 2 325 66 00
🖷 +32 2 325 66 01
www.idealstandard.be

Éire
Ideal Standard Éire
2nd Floor, Unit 3103 Lake Drive Citywest
Business Campus Tallaght Dublin 24 YXW2
✆ +353 1 4564525
www.idealstandard.ie

Österreich
Ideal Standard GmbH
Zweigniederlassung Österreich
Erzherzog-Karl-Str. 131–135
1220 Wien Österreich
✆ +43 125 66 222-0
🖷 +43 125 66 222-625
www.idealstandard.at

България
Идеал Стандарт - Видима АД
ул. "Марин Попов" 53
гр. Севлиево, 5400
✆ +359 885 938 880
✉ office@idealstandard.com
www.idealstandard.bg

España
Ideal Standard Iberia S.L.U
Riera Principal Nr. 8
08328 Alella (Barcelona - España)
✆ +34 93 561 80 00
www.idealstandard.es

Polska
Ideal Standard Polska
Ul, Ostrowskiego 7
53-238 Wroclaw
✆ +48 71 78 68 301
www.idealstandard.po

Česká republika
Ideal Standard s.r.o.
Zemska 623
41574 Teplice
✆ +420 (0)-417-265 11
🖷 +420 (0)-417-265 15
www.idealstandard.cz

Ελλάδα
Ideal Standard S. A. Γραφεία Αθηνών:
Λ. Μεσογείων 265, 15451 N.
Ψυχικό, Αθήνα
✆ +2106790800
www.idealstandard.gr

România
Ideal Standard Representative Office România
Calea Victoriei 109, Etaj 1, Sector 1
București, 010069
✆ +40 746 050 408
✉ officebucharest@idealstandard.com
www.ideal-standard.ro

Hrvatska
Ideal Standard Hrvatska
Lopatinečka ul. 8
10000, Zagreb
✆ +385 91 229 9304
www.idealstandard.hr

France
Ideal Standard France - Siège social
39Rue St. Sabin
75011 Paris
✆ +33 (0)1 49 38 81 34
✉ sav.idealstandard@idealstandard.com
(demandes techniques) /
devis.chantier@idealstandard.com
(demandes commerciales)
www.idealstandard.fr

Srbija
Ideal Standard - Vidima AD
Drinčićeva br.19, I sprat, stan br.8
11000 Beograd Srbija
✆ +381 11 7138 058
www.idealstandard.rs

Danmark
Ideal Standard Skandinavia ApS
Fynsvej 9
5500 Middelfart (Denmark)
✆ +45 75 84 10 10
www.idealstandard.dk

Italia
Ideal Standard (Italia) Srl
Via Giosuè Borsi 9
20143 Milano, Italia
✆ +39 (0)2 28881
✉ info@idealstandard.it
www.idealstandard.it

United Kingdom
Ideal Standard (UK) Ltd
The Bathroom Works National Avenue
Kingston Upon Hull
HU5 4HS
✆ +44 (0)-1482 346 461
🖷 +44 (0)-1482 445 886
www.idealstandard.co.uk

Deutschland
Ideal Standard GmbH
Euskirchener Straße 80
53121 Bonn
✆ +49 (0)228 521-0
🖷 +49 (0)228 521-241
✉ idealstandard.de@idealstandard.com
www.idealstandard.de

Nederland
Ideal Standard Nederland BV
Hambakenwetering 3
5231 DD 's-Hertogenbosch
✆ +31 (0)-77 355 08 08
🖷 +31 (0)-77 354 21 86
www.idealstandard.nl

Dokładamy wszelkich starań, aby podane informacje były dokładne. Nie możemy jednak tego zagwarantować i nie ponosimy odpowiedzialności za jakiekolwiek nieprawidłowe informacje.